# Gasbuddex™ Dehorner

FIG. A

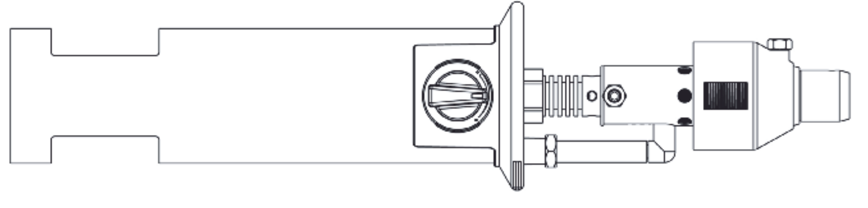

INSTRUCTION MANUAL
NOTICE D'UTILISATION
BEDIENUNGSANWEISUNG
MANUALE D'USO
MANUAL DE INSTRUCCIONES
HASZNÁLATI UTASÍTÁS
INSTRUKTIONSMANUAL
NÁVOD PRO OBSLUHU
ИНСТРУКЦИЯ
INSTRUCTIEHANDLEIDING
INSTRUKCJA OBSŁUGI

---

## GB/IRL - INSTRUCTION MANUAL
## KERBL GAS BUDDEX Dehorner

**Contents**

1.0 Warnings – General
2.0 Fitting Gas Cartridge
3.0 Ignition Sequence
4.0 Dehorning
5.0 Tip Replacement
6.0 Changing the spare nozzle

**1.0 Warnings - General**
1.1 Your unit contains flammable gas under pressure. Use with care.
1.2 Keep out of the reach of children (Fig D).
1.3 Fit gas cartridge away from flame. Only Kerbl gas should be used. No other fuel type should be used.
1.4 Excessive gas flow or flaming may occur when igniting or when the regulator is set too high. It is essential to ignite the dehorner with the tip pointing away from face and body.
1.5 Ensure flames are extinguished before putting down. Caution: Hot gases 580°C (1075°F) are emitted from the exhaust port. Do not leave unattended.
1.6 Do not drop.
1.7 Do not use if unit is damaged.
1.8 Do not expose to heat above +50°C (+120°F) and avoid prolonged exposure to the sun.
1.9 Do not puncture or incinerate.
1.10 Do not refill, ignite or use near flame or combustible materials.
1.11 Do not attempt to dismantle, readjust or repair. These products are not user serviceable apart from those mentioned in 5.0 & 6.0.
1.12 Do not inhale vapours emitted while in use.
1.13 Dispose of in accordance with local regulations.
1.14 Transportation of Hazardous Materials Regulations forbids the carriage of butane or other flammable gas products on passenger aircraft. Do not pack this item, or any other flammable gas item, in any checked or carry-on baggage.

**2.0 Fitting Gas Cartridge**
2.1 Make sure the on/off switch is in the "off" position before replacing gas cartridge.
2.2 Insert gas cartridge into handle.
2.3 Turn clockwise until you have a tight fit (seal).
2.4 To remove gas cartridge turn anti-clockwise until it comes free.
2.5 Note; Fitting or disconnecting the gas cartridge must be done while the dehorner is held vertically with the tip at the top.

**3.0 Ignition Sequence**
**NOTE:** Please remember butane does not flow at 0°C/32°F. If igniting below external temperatures of 12°C/53°F, try to ignite indoors/in-vehicle and then bring to workplace.
3.1 Point dehorner away from face and body.
3.2 Switch on gas supply to high, and note "hiss" of gas. Press in Ignition switch.
3.3 On ignition "hiss" of gas will change pitch to an equally noticeable "roaring" sound. This indicates that the flow of gas has ignited. Repeat, if necessary, until the sound/pitch change occurs.
3.4 Place the dehorner vertically in the metal box square during the heating up period. If overheating or flaring occurs adjust the regulator in a clockwise (-) direction. Experience will dictate the setting required for efficient dehorning. (570-650°C / 1060-1202°F)
3.5 Do not leave unattended.

**4.0 Dehorning**
**NOTE:** Dehorning traditions and practices vary widely both between and within countries, our recommendation is based on closed field and humane farm practice.
4.1 Best time for Dehorning is between weeks 1 and 3, but it may vary from breed to breed. The height of the young horn bud should not be more than 1cm.
4.2 Carefully cut all the hair from around the horn bud. It is recommended that a suitable local anaesthetic be used in the horn area, and that a suitable time elapses before the calf is restrained prior to actual dehorning.
4.3 Push the pre-heated dehorner against the base of the horn bud (skullpan) for 10-15 seconds. The dehorning effect by can be increased by turning the dehorner in both directions (clockwise and anticlockwise) on the horn bud.
4.4 To ensure all horn cells are completely destroyed, the place of brand should show a complete "copper coloured" burnt ring around the horn bud.
4.5 Do not remove the rising scab. Do not give medicines or use ointment. Horn bud and scab will fall off after 4 – 6 weeks.
4.6 Those users using anesthetic may wish to "pop" the horn bud off completely rather than waiting for nature to take its course. In this event, Kerbl does not accept responsibility, but would stress that it should be done with speed and in such a way that the minimum stress is caused to the animal.

**5.0 Tip Replacement (Fig B)**
5.1 Caution: allow to cool down completely. Tips are easily changed by unscrewing the tip retaining screw and removing the tip. Insert new tip and secure with retention screw.

**6.0 Changing the spare Nozzle (Fig C)**
6.1 Unscrew the burner with an 18mm open ended spanner and remove.(i)
6.2 Holding the base of the burner with a 15mm spanner(ii), unscrew the gas jet together with its o-ring using a 4 mm allen key(iii)
6.3 Screw in the new gas jet and tighten, but be careful not to over tighten.
6.4 Replace the burner and secure in place with the 18mm open ended spanner using moderate torque to ensure a leak free connection.(i)

**Technical Specifications:**
Length 310mm, (12¼")
Weight 675g, (1lb 8oz)
Pre-heating time 3 minutes
Working temperature Adjustable, up to 650°C / 1202°F
Operating time 45 minutes, mid setting
Gas Butane Cartridge

---

## FR – NOTICE D'UTILISATION
## Écorneur À GAZ BUDDEX de KERBL

**Table des matières**

1.0 Mises en garde – Généralités
2.0 Installation de la cartouche de gaz
3.0 Séquence d'allumage
4.0 Écornage
5.0 Remplacement de la pointe
6.0 Remplacement de la buse de rechange

**1.0 Mises en garde – Généralités**
1.1 Cet appareil contient du gaz inflammable sous pression. À utiliser avec précaution.
1.2 Tenir hors de portée des enfants (Fig. D).
1.3 Installer la cartouche de gaz à l'écart de toute flamme. N'utiliser que le gaz Kerbl. Aucun autre type de combustible ne doit être utilisé.
1.4 Un débit gazeux excessif, des flammes ou le passage du catalyseur du rouge au noir peut se produire à l'allumage ou si le paramétrage du régulateur est trop haut. Il est essentiel d'allumer l'écorneur en orientant la pointe loin du visage et du corps.
1.5 S'assurer que les flammes sont bien éteintes avant d'abaisser l'appareil. Attention : L'orifice d'échappement émet des gaz très chauds de 580°C (1075°F). Ne pas laisser sans surveillance.
1.6 Ne pas faire tomber.
1.7 Ne pas utiliser si l'appareil est endommagé.
1.8 Ne pas exposer à une température supérieure à +50°C (+120°F) et éviter toute exposition prolongée au soleil.
1.9 Ne pas percer ni incinérer.
1.10 Ne pas recharger, allumer ou utiliser à proximité de flammes ou matières combustibles.
1.11 Ne pas tenter de démonter, réajuster ou réparer. L'utilisateur ne doit pas effectuer la maintenance de tels produits. Seules les personnes mentionnées aux points 5.0 et 6.0 peuvent le faire.
1.12 Ne pas inhaler les vapeurs émises lors de l'utilisation.
1.13 Éliminer conformément aux prescriptions des autorités locales.
1.14 La législation sur le transport des matières dangereuses prohibe le transport de butane ou autres produits gazeux inflammables par avion civil. Ne pas emballer cet article, ni tout autre article contenant du gaz inflammable, dans des bagages non accompagnés ou de cabine.

**2.0 Installation de la cartouche de gaz**
2.1 S'assurer que le commutateur marche / arrêt est en position « arrêt » avant de remplacer la cartouche de gaz.
2.2 Insérer la cartouche de gaz dans la poignée.
2.3 Tourner dans le sens horaire jusqu'à ce qu'elle soit bien serrée (joint).
2.4 Pour retirer la cartouche de gaz, tourner dans le sens antihoraire jusqu'à ce qu'elle se libère.
2.5 Remarque : Il ne faut installer ou déboîter la cartouche de gaz que lorsque l'écorneur se trouve à la verticale, pointe vers le haut.

**3.0 Séquence d'allumage**
**REMARQUE:** Garder présent à l'esprit le fait que le butane ne coule pas à 0°C/32°F. En cas d'allumage à des températures extérieures de 12°C/53°F, essayer de procéder à l'allumage à l'intérieur / à bord du véhicule, puis l'amener jusqu'au lieu de travail.
3.1 Orienter l'écorneur loin du visage et du corps.
3.2 Allumer l'alimentation en gaz sur élevée, et remarquer le "chuintement" du gaz. Appuyer sur le commutateur Allumage.
3.3 À l'allumage, le son de "chuintement" du gaz passera à un "ronflement" tout aussi remarqué. Ceci indique que l'écoulement de gaz s'est déclenché. Répéter l'opération si nécessaire, jusqu'au changement de son.
3.4 Placer l'écorneur à la verticale dans le boîtier métallique carré lors de la période de chauffage. En cas de surchauffe ou d'évasement, régler le régulateur dans le sens horaire (-). L'utilisateur trouvera par expérience le réglage requis pour un écornage efficace. (570-650°C / 1060-1202°F) Ne pas laisser sans surveillance.

**4.0 Écornage**
**REMARQUE:** Les traditions et pratiques de l'écornage variant considérablement entre les pays et à l'intérieur d'un même pays, notre recommandation se fonde sur une pratique agricole en terrain clos et à taille humaine.
4.1 Le moment idéal de l'écornage se situe entre les semaines 1 et 3, mais cela peut varier en fonction des races. La hauteur du cornillon ne doit pas excéder 1 cm.
4.2 Couper soigneusement tous les poils entourant le cornillon. Une anesthésie locale appropriée, dans la zone de la corne, est recommandée, ainsi qu'un écoulement de temps suffisant avant que le veau ne soit attaché en vue de l'écornage.
4.3 Poser l'écorneur préchauffé contre la base du cornillon (pan crânien) pour 10-15 secondes. L'effet de l'écornage peut être accru en tournant l'écorneur dans les deux sens (horaire et antihoraire) sur le cornillon.
4.4 Afin de s'assurer que toutes les cellules cornées sont complètement détruites, l'endroit de la marque de feu doit laisser un anneau à la teinte entièrement "cuivrée" autour du cornillon.
4.5 Ne pas retirer la croûte naissante. Ne pas administrer de médicaments, ni utiliser d'onguent. Le cornillon et la croûte tomberont au bout de 4 à 6 semaines.
4.6 Certains utilisateurs ayant procédé à une anesthésie souhaitent "faire disparaître" complètement le cornillon plutôt que d'attendre que la nature reprenne son cours. Dans ce cas, Kerbl rejette toute responsabilité, mais insiste sur le fait que cela doit être effectué rapidement et dans des conditions de stress minimum pour l'animal.

**5.0 Remplacement de la pointe (Fig. B)**
5.1 Attention : Laisser l'appareil complètement refroidir. La pointe se remplace facilement en dévissant la vis de retenue et en retirant la pointe. Insérer une pointe neuve et resserrer la vis de retenue.

**6.0 Remplacement de la buse de rechange (Fig. C)**
6.1 Dévisser le brûleur à l'aide d'une clé plate de 18 mm et le retirer. (i)
6.2 En maintenant la base du brûleur avec une clé de 15 mm (ii), dévisser le bec à gaz avec son joint torique à l'aide d'une clé hexagonale de 4 mm. (iii)
6.3 Visser dans le nouveau bec à gaz et resserrer, mais en évitant de trop le serrer.
6.4 Remplacer le brûleur et le remettre à sa place à l'aide de la clé plate de 18 mm avec un couple modéré pour garantir une connexion sans fuite. (i)

**Caractéristiques techniques:**
Longueur 310 mm, (12¼")
Poids 675 g, (1lb 8oz)
Temps de préchauffage 3 minutes
Température de fonctionnement réglable, jusqu'à 650°C / 1202°F
Temps de fonctionnement 45 minutes, réglage moyen
Cartouche de gaz butane

---

## DE - BEDIENUNGSANWEISUNG
## KERBL GAS BUDDEX Enthorner

**Inhalt**

1.0 Warnungen - Allgemein
2.0 Einsetzen der Gaskartusche
3.0 Zündsequenz
4.0 Enthornen
5.0 Austausch der Spitze
6.0 Wechsel der Ersatzdüse

**1.0 Warnungen - Allgemein**
1.1 Ihr Gerät enthält unter Druck stehendes, entzündliches Gas. Seien Sie daher achtsam.
1.2 Halten Sie das Gerät außer Reichweite von Kindern (Abb. D).
1.3 Setzen Sie die Gaskartusche nicht in der Nähe von offenen Flammen ein. Es darf nur Kerbl Gas verwendet werden. Keine anderen Brennstoffe sind zulässig.
1.4 Ein übermäßiger Gasstrom, Entzünden oder ein rot bis schwarz pulsierender Katalysator können beim Entzünden auftreten oder wenn der Regler zu hoch eingestellt ist. Es ist wichtig, den Enthorner zu entzünden, während die Spitze von Gesicht und Körper weg weist.
1.5 Stellen Sie sicher, dass die Flammen erloschen sind, bevor Sie das Gerät abstellen. Vorsicht: Heiße Gase 580°C werden an der Auslassdüse abgegeben. Lassen Sie das Gerät nicht unbeaufsichtigt.
1.6 Nicht fallen lassen.
1.7 Nicht verwenden, wenn das Gerät beschädigt ist.
1.8 Setzen Sie das Gerät keinen Temperaturen über +50°C aus und vermeiden Sie eine längere direkte Sonneneinstrahlung.
1.9 Nicht einstechen oder verbrennen.
1.10 Nicht wieder auffüllen, entzünden oder in der Nähe von entzündlichen oder brennbaren Materialien verwenden.
1.11 Versuchen Sie nicht, das Gerät zu öffnen, selbst einzustellen oder zu reparieren. Produkte dieser Art sind nicht selbst wartbar. Bis auf die Teile unter 5.0 & 6.0.
1.12 Inhalieren Sie während der Verwendung keine abgegebenen Dämpfe.
1.13 Entsorgen Sie das Gerät in Übereinstimmung mit den örtlichen Vorschriften.
1.14 Die Vorschriften zum Transport von gefährlichen Materialien verbieten die Beförderung von Butan oder anderen entzündlichen Gasprodukten in Passagierflugzeugen. Verpacken Sie dieses Produkt oder ein anderes Produkt, das entzündliches Gas enthält, nicht in einem aufgegebenen Gepäckstück oder im Handgepäck.

**2.0 Einsetzen der Gaskartusche**
2.1 Stellen Sie sicher, dass sich der Ein/Aus-Schalter in der Position "Aus" (Off) befindet, bevor Sie die Gaskartusche austauschen.
2.2 Setzen Sie die Gaskartusche in den Griff ein.
2.3 Drehen Sie sie im Uhrzeigersinn, bis sie fest sitzt (dicht).
2.4 Um die Gaskartusche zu entfernen, drehen Sie sie gegen den Uhrzeigersinn, bis sie frei sitzt.
2.5 Hinweis: Das Einsetzen oder Herausnehmen der Gaskartusche darf nur erfolgen, wenn der Enthorner vertikal mit der Spitze nach oben weisend gehalten wird.

**3.0 Zündsequenz**
**HINWEIS:** Bitte denken Sie daran, dass Butan bei 0°C nicht fließt. Falls ein Entzünden bei Außentemperaturen unter 12°C erforderlich ist, versuchen Sie das Gerät in wärmeren Gebäuden oder im Fahrzeug zu entzünden und dann an den Arbeitsplatz zu bringen.
3.1 Richten Sie den Enthorner immer weg von Gesicht und Körper.
3.2 Drehen Sie den Gasregler auf hoch und achten Sie auf ein "Zischen" des Gases. Drücken Sie den Zündknopf.
3.3 Bei Zündung ändert sich das "Zischen" das Gases in ein gut hörbares "Dröhnen". Dies zeigt an, dass der Gasstrom entzündet wurde. Wiederholen Sie den Vorgang bei Bedarf, bis sich das Geräusch verändert.
3.4 Setzen Sie den Enthorner während der Aufwärmzeit vertikal in den Metallkasten. Bei einer Überhitzung oder einem Aufflackern drehen Sie den Regler etwas im Uhrzeigersinn (-). Die Erfahrung lehrt Sie die richtige Einstellung für einen effizienten Enthornungsvorgang. (570-650°C)
3.5 Lassen Sie das Gerät nicht unbeaufsichtigt.

**4.0 Enthornen**
**HINWEIS:** Die Vorgehensweisen und Abläufe beim Enthornen unterscheiden sich in verschiedenen Ländern; unsere Empfehlung basiert auf bewährten Feldpraktiken und menschlichen Erfahrungswerten.
4.1 Der beste Zeitpunkt für das Enthornen liegt zwischen der 1 und 3. Woche, kann aber von Rasse zu Rasse variieren. Die Größe der jungen Hornknospe sollte nicht höher als 1 cm sein.
4.2 Schneiden Sie sorgfältig alle Haare um die Hornknospen ab. Es wird empfohlen ein lokales Betäubungsmittel im Hornbereich einzusetzen und einige Zeit verstreichen zu lassen, bevor das Kalb vor dem eigentlichen Enthornungsvorgang festgesetzt wird.
4.3 Drücken Sie den vorgewärmten Enthorner für 10-15 Sekunden gegen die Basis der Hornknospe (Schädeldecke). Die Wirkung kann erhöht werden, indem der Enthorner auf der Hornknospe in beide Richtungen (im und gegen den Uhrzeigersinn) gedreht wird.
4.4 Um sicherzustellen, dass alle Hornzellen vollständig zerstört sind, sollte der Ort des Brennvorgangs einen komplett "kupferfarbenen" Verbrennungsring um die Hornknospe zeigen.
4.5 Entfernen Sie den entstehenden Schorf nicht. Verabreichen Sie keine Medikamente oder Salben. Die Hornknospe und der Schorf fallen von selbst nach 4-6 Wochen ab.
4.6 Bei Verwendung eines Betäubungsmittels neigen die Anwender dazu, die Hornknospe vollständig herunterzuziehen, anstatt der Natur ihren Lauf zu lassen. In diesem Fall übernimmt Kerbl keine Verantwortung, betont jedoch, dass dies schnell und auf solche Weise erfolgen sollte, dass beim Vieh nur minimaler Stress verursacht wird.

**5.0 Austausch der Spitze (Abb. B)**
5.1 Vorsicht: Lassen Sie das Gerät vollständig abkühlen. Die Spitzen können einfach durch Lösen der Spitzenhalteschraube und Entfernen der Spitze getauscht werden. Setzen Sie die neue Spitze auf und befestigen Sie diese mit der Halteschraube.

**6.0 Wechsel der Ersatzdüse (Abb. C)**
6.1 Schrauben Sie den Brenner mit einem 18 mm Universal-Maulschlüssel ab und entfernen Sie ihn (i).
6.2 Halten Sie die Basis des Brenners mit einem 15 mm Maulschlüssel (ii) und schrauben Sie die Gasdüse mit der O-Dichtung mit einem 4 mm Inbusschlüssel (iii) ab.
6.3 Schrauben Sie die neue Gasdüse ein und ziehen Sie sie an. Achten Sie aber darauf, nicht zu fest anzuziehen.
6.4 Setzen Sie den Brenner wieder ein und befestigen Sie ihn mit dem 18 mm Universal-Maulschlüssel und mittlerer Zugkraft, um eine dichte Verbindung sicherzustellen (i).

**Technische Spezifikationen:**
Länge: 310 mm
Gewicht: 675 g
Aufwärmzeit: 3 Minuten
Arbeitstemperatur: einstellbar bis zu 650°C
Betriebsdauer: 45 Minuten bei mittlerer Einstellung
Gas: Butankartusche

---

## IT – MANUALE D'USO
## Decornatore Buddex KERBL A GAS

**Indice**

1.0 Avvertenze – Generale
2.0 Inserimento ricarica gas
3.0 Procedura d'accensione
4.0 Decornazione
5.0 Sostituzione della punta
6.0 Sostituzione dell'ugello di riserva

**1.0 Avvertenze - Generale**
1.1 L'unità contiene gas infiammabile sotto pressione. Usare con cura.
1.2 Tenere lontano dalla portata dei bambini (Fig D).
1.3 Mettere la ricarica del gas lontano dalla fiamma. È necessario usare solo il gas Kerbl. Non utilizzare altri tipi di carburante.
1.4 All'accensione oppure se il regolatore è messo troppo in alto, potrebbe verificarsi una fuoriuscita eccessiva di gas, una fiammata o che il catalizzatore passi da rosso a nero. È fondamentale accendere il decornatore con la punta diretta lontano dal viso e dal corpo.
1.5 Accertatevi che le fiamme si siano spente prima di mettere giù l'arnese. Attenzione: dallo sportello di scarico vengono emessi dei gas caldi 580°C (1075°F). Non lasciare l'arnese incontrollato.
1.6 Non far cadere lo strumento.
1.7 Non usare l'unità se risulta danneggiata.
1.8 Non esporre a calore superiore a +50°C (+120°F) ed evitare un'esposizione al sole.
1.9 Non forare o incenerire.
1.10 Non ricaricare, accendere o usare vicino a materiali combustibili.
1.11 Non provare a smontare, regolare o riparare. Questi prodotti non possono essere manutenuti dall'utente. Tranne che per le unità menzionate in 5.0 & 6.0.
1.12 Non inalare i vapori emessi durante l'utilizzo.
1.13 Smaltire secondo le normative del paese.
1.14 Come previsto dalle norme sul trasporto di Materiali Pericolosi, non è consentito il trasporto di gas butano o altri prodotti infiammabili su un aereo. Non imballare quest'articolo né articoli in gas infiammabile in imballatrici per il check-in.

**2.0 Inserimento ricarica gas**
2.1 Prima di sostituire la ricarica, accertativi che l'interruttore on/off sia su "off".
2.2 Inserire la ricarica di gas nella maniglia.
2.3 Ruotare in senso orario fino ad aver stretto bene (sigillato).
2.4 Per rimuovere la ricarica del gas girare in senso anti-orario finché questa non venga via facilmente.
2.5 Attenzione; Inserire o scollegare la ricarica di gas sono operazioni che devono essere eseguite tenendo il decornatore verticalmente con la punto in alto.

**3.0 Procedura d'accensione**
**ATTENZIONE:** Ricordate che il gas butano non è fluido a 0°C/32°F. Se l'accensione avviene ad una temperatura esterna di 12°C/53°F, provate ad accendere al coperto/nel veicolo e poi portare sulla postazione.
3.1 Non puntare il decornatore contro il viso ed il corpo.
3.2 Mettere l'interruttore per l'alimentazione a gas su high, fino ad avvertire un "sibilo" di gas. Premere l'interruttore di accensione.
3.3 Dopo il sibilo avvertirete un rumore "assordante", che indica l'attivazione del flusso di gas. Ripetere, se necessario, fino all'arrivo del suono/rumore.
3.4 Durante il periodo di riscaldamento posizionare il decornatore verticalmente nella cassetta metallica. Se si verificasse un surriscaldamento o una vampata, regolare il decornatore n senso antiorario (-). La vostra esperienza vi aiuterà ad impostare il decornatore per un uso efficiente. (570-650°C / 1060-1202°F)
3.5 Non lasciare l'arnese incontrollato.

**4.0 Decornazione**
**ATTENZIONE:** Le tradizione e le practiche di decornazione variano tra ed all'interno delle regioni, le nostre raccomandazioni sono valide per un campo chiuso o in una fattoria.
4.1 Il periodo migliore per la decornazione è tra le settimane 1 e 3, ma potrebbe cambiare a seconda della razza. L'altezza delle corna in crescita non dovrebbe essere superiore ad 1cm.
4.2 Rimuovere con cura tutta la peluria dalle corna. Si raccomanda l'uso di un anestetico nell'area delle corna, e che passi un tempo ragionevole prima di legare l'animale per eseguire la decornazione.
4.3 Premere il decornatore pre-riscaldato verso la base delle corna per 10-15 secondi. L'effetto della decorazione può essere maggiore ruotando il decoratore in entrambe le direzioni (oraria e antioraria) sulle corna.
4.4 Per essere certi di aver distrutto tutte le cellule delle corna, il punto di cauterizzazione dovrebbe mostrare un anello completo color rame intorno alle corna.
4.5 Non rimuovere la crosta. Non usare medicine né unguenti. Le corna e la crosta cadranno dopo 4 – 6 settimane.
4.6 Chi usa un anestetico potrebbe preferire di estrarre completamente le corna senza aspettare. In questo caso, Kerbl non si assume nessuna responsabilità, ma in ogni modo si precisa che ciò dovrebbe essere eseguito velocemente ed in modo da causare all'animale il minimo stress possibile.

**5.0 Sostituzione della punta (Fig B)**
5.1 Attenzione: far raffreddare completamente. È facile sostituire le punte svitando la vite che le blocca e togliendo la punta stessa. Inserire una nuova punta e fissare con la vite.

**6.0 Sostituzione dell'Ugello di scorta (Fig C)**
6.1 Svitare il bruciatore con una chiave da 18mm e rimuoverlo.(i)
6.2 Tenendo la base del bruciatore con una chiave da 15 mm, (ii), svitare il gettito del gas e la guarnizione con una chiave esagonale da 4 mm. (iii)
6.3 Avvitare il nuovo ugello e fissarlo, senza eccedere nella stretta.
6.4 Sostituire il bruciatore e fissarlo con una chiave da 18mm usando una torsione moderata per ottenere un collegamento senza fuoriuscite.(i)

**Specifiche tecniche:**
Lunghezza 310mm, (12¼")
Peso 675g, (1lb 8oz)
Tempo di pre riscaldamento 3 minuti
Temperatura di funzionamento Regolabile, fino a 650°C / 1202°F
Tempo di funzionamento 45 minuti, impostazioni medie
Ricarica di Gas Butano

---

## ES – MANUAL DE INSTRUCCIONES
## Descornador KERBL GAS BUDDEX

**Índice**

1.0 Advertencias – Generalidades
2.0 Colocación del cartucho de gas
3.0 Secuencia de ignición
4.0 Descornado
5.0 Cambiar la punta
6.0 Cambiar la boquilla de repuesto

**1.0 Advertencias – Generalidades**
1.1 La unidad contiene gas inflamable bajo presión. Úsela con cuidado.
1.2 Manténgala alejada del alcance de los niños (Imag. D).
1.3 Inserte el cartucho de gas lejos de las llamas. Use exclusivamente gas Kerbl. Queda terminantemente prohibido utilizar cualquier otro tipo de combustible.
1.4 Durante la ignición o cuando el regulador está en una posición demasiado alta, podría haber un flujo excesivo de aire, llameado o el catalizador podría pasar de rojo a negro. Es esencial encender el descornador con la punta lejos de la cara y el cuerpo.
1.5 Asegúrese de que las llamas se han apagado antes de posarlo. Atención: La salida de escape emite gases calientes a 580°C (1075°F). No deje la unidad sin supervisión.
1.6 Evite que se caiga.
1.7 No utilice la unidad si presenta desperfectos.
1.8 No la exponga a temperaturas superiores a los +50ºC (+120ºF) y ni a periodos prolongados a la luz del sol.
1.9 No la pinche ni la queme.
1.10 No la rellene, encienda o use cerca de llamas o materiales combustibles.
1.11 No la intente desmontar, reajustar ni reparar. Estos productos no están diseñados para que los repare el usuario. Aparte de las excepciones mencionadas en 5.0 y 6.0.
1.12 No inhale los vapores que emite la unidad mientras se está usando.
1.13 Recíclela según la normativa local.
1.14 Las normas de transporte de materiales peligrosos prohíben el transporte de butano u otros productos de gas inflamable en aviones de pasajeros. Por lo tanto, no meta este artículo ni ningún otro artículo de gas inflamable en su equipaje (ya sea facturado o de mano).

**2.0 Colocación del cartucho de gas**
2.1 Asegúrese de que el interruptor de encendido/apagado está en la posición "OFF" (apagado) antes de cambiar el cartucho de gas.
2.2 Inserte el cartucho de gas en el mango.
2.3 Gírelo en el sentido de las agujas del reloj hasta que ajuste (efecto sellado).
2.4 Para retirar el cartucho de gas, gírelo en sentido contrario a las agujas del reloj hasta que se suelte.
2.5 Nota: Para colocar o desconectar el cartucho de gas, el descornador debe estar en posición vertical con la punta en la parte superior.

**3.0 Secuencia de ignición**
**NOTA:** No olvide que el butano no fluye a 0ºC/32ºF. Si va a trabajar a temperaturas externas por debajo de los 12°C/53°F, intente encenderlo en un espacio cubierto/vehículo y después sáquelo a la zona de trabajo.
3.1 Apunte con el descornador lejos de la cara y el cuerpo.
3.2 Cambie el suministro de gas a "alto" (high) y escuchará un "silbido" de gas. Pulse el interruptor de ignición.
3.3 Cuando se encienda, el "silbido" de gas pasará a ser un "rugido" distinguible. Esto indica que el flujo de gas ya se ha encendido. Repita el proceso, si fuera necesario, hasta que haya un cambio de sonido (de silbido a rugido).
3.4 Coloque el descornador en posición vertical sobre la caja metálica durante el calentamiento. Si se produce sobrecalentamiento o combustión, ajuste el regulador en el sentido de las agujas del reloj (-). Con el tiempo (experiencia), conocerá el ajuste más adecuado para un descornado eficaz. (570-650°C / 1060-1202°F)
3.5 No deje la unidad sin supervisión.

**4.0 Descornado**
**NOTA:** Las tradiciones y las costumbres de descornado varían enormemente entre y dentro de los distintos países. Nuestra recomendación se basa en el trabajo en granjas sin crueldad y sobre el terreno.
4.1 El mejor momento para el descornado es entre las semanas 1 y 3, aunque puede variar en función de la raza. La altura de la yema joven del cuerno no debería ser mayor de 1 cm.
4.2 Corte con cuidado el pelo alrededor de la yema. Se recomienda usar una anestesia local adecuada en la zona del cuerno y esperar el tiempo correspondiente antes de encerrar al becerro para el descornado.
4.3 Presione el descornador precalentado contra la base de la yema durante 10-15 segundos. El efecto puede incrementarse girando el descornador en ambas direcciones (sentido horario y antihorario) sobre la yema.
4.4 Para garantizar que se destruyen por completo todas las células del cuerno, la zona de aplicación tendría que mostrar un anillo de quemadura de color "cobre" alrededor de la yema.
4.5 No retire la costra. No administre medicamentos ni aplique ungüentos. La yema y la costra se caerán tras 4-6 semanas.
4.6 Los usuarios que emplean anestesia podrían sentirse tentados a quitar la yema por completo, en vez de esperar a que la naturaleza siga su curso. En tal caso, Kerbl no acepta responsabilidad alguna. Sin embargo, recordamos que es necesario actuar con rapidez para causar el mínimo estrés posible al animal.

**5.0 Cambiar la punta (Imag. B)**
5.1 Cuidado: Deje que se enfríe por completo. Las puntas se cambian fácilmente soltando el tornillo de fijación y sacando la punta. Inserte una punta nueva y apriete el tornillo de fijación.

**6.0 Cambiar la boquilla de repuesto (Imag. C)**
6.1 Desatornille el quemador con una llave de boca de 18 mm y retírelo. (i)
6.2 Sujete la base del quemador con una llave de 15 mm (ii) y desatornille el mechero junto con la junta tórica usando una llave Allen de 4 mm. (iii)
6.3 Atornille el nuevo mechero de gas y apriételo, con cuidado de no excederse.
6.4 Cambie el quemador y fíjelo con la llave de boca de 18 mm usando un apriete moderado para asegurar una conexión sin fugas (i)

**Especificaciones técnicas:**
Longitud 310mm, (12¼")
Peso 675 g, (1lb 8oz)
Tiempo de precalentamiento 3 minutos
Temperatura operativa regulable hasta los 650ºC/1202ºF
Tiempo en uso 45 minutos, nivel medio
Cartucho de gas butano

---

## HU – HASZNÁLATI UTASÍTÁS
## KERBL GAS BUDDEX szarv eltávolító

**Tartalomjegyzék**

1.0 Figyelmeztetések – Általános tudnivalók
2.0 A gáztartályok betöltése
3.0 Begyújtási sorrend
4.0 Szerveltávolítás
5.0 Fúvókacsere
6.0 A tartalék fúvóka tisztítása

**1.0 Figyelmeztetések – Általános tudnivalók**
1.1 A készülékben nyomás alatt lévő éghető gáz van. Óvatosan használja!
1.2 A gyerekektől elzárva tartsa! (D ábra)
1.3 A nyílt lángtól távol cserélje a tartályokat! Csak Kerbl gázt használjon! Ne használjon más tüzelőanyagot!
1.4 Kiáramolhat a gáz, lángra lobbanhat, vagy piros, illetve fekete katalizátor szivároghat ki, amikor meggyújtja a készüléket, vagy ha túl magas értékre állította a szabályozó szelepet. Ügyeljen arra, hogy az arcától és a testétől távol tartva gyújtsa meg a készüléket!
1.5 Ügyeljen arra, hogy oltsa el a lángot, mielőtt letenné a készüléket! Figyelem: A kifúvónyíláson át 580°C-os (1075°F) forró gázok távoznak! Ne hagyja a készüléket felügyelet nélkül!
1.6 Ne ejtse el a készüléket!
1.7 Ne használja tovább a sérült készüléket!
1.8 Ne tegye ki +50°C (+120°F) feletti hőmérséklet hatásának és ne tartsa sokáig a tűző napon a készüléket!
1.9 Ne fúrja meg és ne dobja tűzre a készüléket!
1.10 Ne töltse fel, ne gyújtsa meg és ne is használja nyílt láng, vagy éghető anyag közelében a készüléket!
1.11 Ne szedje szét, ne próbálja megjavítani, vagy újra beállítani a készüléket! A készüléket csak szakember javíthatja! Kivételt képeznek az 5.0 és 6.0 pontban leírtak.
1.12 Ne lélegezze be a munkavégzés alatt keletkező gázokat!
1.13 A helyi környezetvédelmi és hulladékhasznosítási előírásoknak megfelelően ártalmatlanítsa a készüléket!
1.14 A veszélyes anyagok szállítására vonatkozó rendelkezések tiltják a bután, vagy más gyúlékony gáz szállítását a személyszállító repülőgépeken. Éppen ezért ne csomagolja a repülőn szállított, vagy fedélzeti csomagba a készüléket, a gáztartályokat, vagy más éghető anyagot tartalmazó palackokat!

**2.0 A gáztartály behelyezése**
2.1 Ellenőrizze, hogy "off" állásban van-e az on/off kapcsoló, mielőtt behelyezné a gáztartályt!
2.2 Tegye be a gáztartályt a fogantyúba!
2.3 Forgassa el az óramutató járásával egyező iránya addig, amíg biztosan (gáztömören) be nem szorult a helyére!
2.4 A gáztartályt az óramutató járásával ellentétes irányba forgatva veheti ki a fogantyúból.
2.5 Figyelem: A gáztartály kivétele, vagy behelyezése előtt fordítsa felfele a szarveltávolítót, úgy, hogy a csúcsa mutasson felfele!

**3.0 Begyújtási sorrend**
**FIGYELEM:** A bután gáz 0°C/32°F alatt megmerevedik. Amennyiben 12°C/53°F hőmérséklet alatt, kültérben kívánja használni a készüléket, akkor próbálja meg előbb egy fedett, melegebb helyen, vagy az autóban meggyújtani és már úgy

vigye a használat helyére!
3.1 Sohase fordítsa a szarveltávolítót az arca, vagy a teste fele!
3.2 Állítsa a legnagyobb értékre a gázszelepet, hogy hallja a gáz "sziszegését"! Ezután nyomja meg a gyujtókapcsolót!
3.3 A gázt meggyújtva a "sziszegés" jól hallható "dübörgő" hangra vált át. Ez jelzi azt, hogy begyulladt a kiáramló gáz. Szükség esetén ismételje meg a gyújtási műveletet, amíg dübörgésre nem vált át a sziszegő hang!
3.4 Helyezze be a már égő szarveltávolítót függőlegesen a fém keretbe a keret felfűtésére! Tolja el az áramlásszabályozót az óramutató járásával egyező (-) irányba, ha túl intenzív a hevítés! Kísérletezgetéssel tudja megtalálni a szarveltávolításhoz szükséges optimális hőmérsékletet (570-650°C / 1060-1202°F).
3.5 Ne hagyja felügyelet nélkül a készüléket!

**4.0 Szarv eltávolítása**
**MEGJEGYZÉS:** A szarveltávolítási gyakorlatok és módszerek országonként változóak. A javaslataink a gyakorlati tapasztalatokon és az aktuális munkavégzés során szerzett ismereteken alapulnak.
4.1 A szarvak eltávolításának legjobb időszaka az állat 1-3 hetes kora közötti időszak, de az csordáról csordára változó lehet. A fiatal szarv magassága lehetőleg ne legyen még 1 cm-nél magasabb!
4.2 Gondosan távolítsa el a szarv töve környékéről az összes szőrt! Azt is javasoljuk, hogy helyi érzéstelenítést használjon a szarvtő környékén és hogy a borjú befogása és a tényleges szarveltávolítás között hagyjon egy kis időt.
4.3 Nyomja az előhevített szarveltávolítót a szarvtőre (skullpan) 10-15 másodercig! Gyorsíthatja a szarveltávolítási időt, ha közben jobbra-balra (az óramutató járásával egyező és ellentétes irányban) forgatja a szarveltávolítót a szarvtő körül.
4.4 Ahhoz, hogy az összes szarvsejt teljesen elhaljon, az égetési helyen minden területnek tökéletesen elégettnek ("rézszínűnek") kell lennie a szarvtő körül. 4.5 Ne távolítsa el a gyógyuló hegeket! Ne használjon gyógyszereket és kenőcsöket! A szarvcsonk és a heg 4 – 6 múlva leesik.
4.6 Érzéstelenítő használata esetén le is "billentheti" az átégetett szarvat, nem kell várnia arra, hogy ezt a természet megtegye. Ebben az esetben nem vállal felelősséget a Kerbl az esetleges sérülésekért, de ugyanakkor felhívja a figyelmet arra, hogy a műveletet gyorsan és úgy kell elvégezni, hogy az a lehető legkevesebb szenvedést okozza az állatnak!

**5.0 Fúvókacsere (B ábra)**
5.1 Figyelem: Várjon, amíg teljesen le nem hűl a készülék! A fúvókacseréhez vegye ki a fúvókát rögzítő csavart, majd vegye le a fúvókát! Tegye be az új fúvókét és rögzítse azt a rögzítő csavarral!

**6.0 A tartalék fúvóka cseréje (C ábra)**
6.1 Távolítsa el az égőfejet egy 18 mm-es nyitott villáskulccsal! (i)
6.2 Fogja meg az égő talpát egy 15 mm-es nyitott villáskulccsal (ii), csavarja le a gázfúvókát a tömítőgyűrűvel együtt egy 4 mm-es imbuszkulccsal! (iii)
6.3 Csavarja be az új gázfúvókát, majd húzza meg, de ügyeljen arra, hogy ne húzza túl a csavart!
6.4 Tegye vissza az égőfejet és rögzítse a helyén egy 18 mm-es nyílt villáskulccsal. Ügyeljen arra, hogy csak közepesen húzza meg, csak annyira, hogy ne szivárogjon a gáz! (i)

**A készülék műszaki adatai:**
Hossza 310 mm, (12¼").
Tömege 675 g, (1lb 8oz).
Előhevítési idő 3 perc
Üzemi hőmérséklet Állítható, legfeljebb 650°C / 1202°F.
Üzemelési idő 45 perc, közepes beállítás mellett.
Gáz Bután gáztartály.

---

## SE – INSTRUKTIONSMANUAL
## KERBL GAS BUDDEX Avhornare

**Innehåll**
1.0 Varningar - allmänt
2.0 Passa in gaspatron
3.0 Tändsekvens
4.0 Avhorning
5.0 Utbyte av topp
6.0 Byta ut reservmunstycke

**1.0 Varningar - allmänt**
1.1 Din enhet innehåller lättantändlig gas under tryck. Använd försiktigt.
1.2 Förvaras utom räckhåll för barn (Bild D).
1.3 Passa in gaspatronen utom räckhåll för eld. Endast Kerblgas ska användas. Ingen annan bränsletyp får användas.
1.4 Överdrivet gasflöde, tändning eller att katalysatorn pulserar röd till svart kan inträffa när du tänder eller när regulatorn är för högt inställd. Det är mycket viktigt att tända the avhornaren så att toppen pekande bort från ansikte och kropp.
1.5 Säkerställ att lågorna släcks innan du sätter ned. Varning: Varma gaser 580°C (1075°F) släpps ut från utsläppsporten. Lämna inte utan uppsikt.
1.6 Tappa inte.
1.7 Använd inte om enheten är skadad.
1.8 Utsätt inte för värme som överskrider +50°C (+120°F) och undvik längre exponering i solen.
1.9 Punktera inte eller bränn.
1.10 Fyll inte på igen tänd eller använd nära eld eller brännbart materal.
1.11 Försök inte plocka isär, omjustera eller reparera. De här produkterna är inte servicebara av användaren. Med undantag för dem som nämns i 5.0 & 6.0.
1.12 Andas inte in ångor som släpps ut vid användning.
1.13 Hantera avfallet i enlighet med de lokala bestämmelserna.
1.14 Bestämmelser om transport av farligt material förbjuder att butanpatroner eller andra lättantändliga produkter tas ombord på passagerarflyg Packa inte denna enhet eller någon annan enhet med lättantändlig gas, i något incheckat bagage eller handbagage.

**2.0 Passa in gaspatron**
2.1 Se till att på/av-brytaren är i "av" läge innan du byter ut gaspatronen.
2.2 För in gaspatronen i handtaget.
2.3 Vrid medsols tills den sitter fast hårt (tät).
2.4 För att ta bort gaspatronen vrid motsols tills den lossnar.
2.5 OBS: Fastsättning och bortkoppling av gaspatronen måste ske medan beskäraren hålls vertikalt med toppen uppåt.

**3.0 Tändningssekvens**
**OBS:** Kom ihåg att butan inte flödar vid 0°C/32°F. Om antändning vid en extern temperatur under 12°C/53°F, försök att tända inomhus/i fordon och ta sedan med till arbetsplatsen.
3.1 Peka beskäraren bort från ansikte och kropp.
3.2 Dra på gastillgången till hög och notera "hissning" av gas. Tryck på tändningsvredet.
3.3 Vid tändning kommer "hissning" av gasen kommer att ändra höjd till ett lika hörbart "rytande" ljud. Detta indikerar att gasflödet har antänds. Upprepa om det behövs tills ljudet/tonändning inträffar.
3.4 Placera beskäraren vertikalt i metalllådans ruta under upphettningsperioden. Om överhettning eller uppblossning sker justera regulatorn i medsols (-) riktning. Erfarenhet visar vilken inställning som krävs för effektiv beskärning. (570-650°C / 1060-1202°F)
3.5 Lämna inte utan uppsikt.

**4.0 Avhorning**
**OBS:** Beskärningstraditioner och praktiskt utförande varierear både mellan och inom länder, vår rekommendation är baserad stängd fält och mänsklig jordbrukstradition.
4.1 Bästa tiden för avhorning är mellan veckorna 1 och 3. men det kan variera från art till art. Höjden på det unga hornknopeen ska inte vara mer än 1 cm.
4.2 Skär försiktigt bort allt hår från runt omkring hornknoppen. Det rekommenderas att en lämplig lokal bedövning används i hornområdet och att en lämplig tid passerar innan kalven hålls fast innan avhorningen.
4.3 Tryck den föruppvärmda avhornaren mot basen på hornknoppen (skallskålen) under 10-15 sekunder. Avhorningseffekten kan ökas genom att vrida avhornaren i båda riktningar (medsols och motsols) på hornknoppen.
4.4 För att säkerställa att alla hornceller förstörs helt, ska brännmärket visa en helt "kopparfärgad" bränd ring runt hornknoppen.
4.5 Ta inte bort den uppstickande sårskårpan. Ge inte medicin eller salva. Hornknoppar och sårskorpa faller bort efter 4-6 veckor.
4.6 De användare som använder bedövningsmedel vill kanske "poppa" bort horn knoppen helt istället för att vänta på att naturen gör sitt jobb. I så fall tar inte Kerbl på sig något ansvar men vill betona att detta ska göras snabbt och på ett sådant sätt att det orsakar djuret så lite stress som möjligt.

**5.0 Utbyte av topp (Bild B)**
5.1 Försiktigt: låt kylas ned helt. Topparna kan enkelt bytas ut genom att skruva bort skruven som håller fast toppen och tar bort toppen. För in en ny topp och sätt fast med fasthållningsskruven.

**6.0 Byta ut reservmunstycke (Bild C)**
6.1 Skruva bort brännaren med en 18 mm öppen skiftnyckel och ta bort (i).
6.2 Håll fast brännarens bas med en 15 mm skiftnyckel (ii) skruva bort gasjeten tillsammans med dess o-ring med a 4 mm sexkantsnyckel (iii).
6.3 Skruva i den nya gasjeten och skruva åt, men var försiktigt så att det inte blir för hårt.
6.4 Byt ut brännaren och skruva fast ed en 18 mm öppen skiftnyckel med ett lagom stort vridmoment för att säkerställa en läckningsfri förbindelse (i).

**Tekniska specifikationer:**
Längd 310 mm (12¼")
Vikt 675g, (1lb 8 oz)
Föruppvärmningstid 3 minuter
Arbetstemperatur inställningsbar upp till 650°C / 1202°F
Drifttid 45 minuter, medelinställning
Gas butanpatron

---

## CZ – NÁVOD PRO OBSLUHU
## KERBL PLYNOVÝ přístroj na odrohování skotu BUDDEX

**Obsah**
1.0 Upozornění – Obecné informace
2.0 Zabudování plynové kazety
3.0 Pořadí zapalování
4.0 Odrohování
5.0 Výměna hrotu
6.0 Výměna náhradní trysky

**1.0 Upozornění – Obecné informace**
1.1 Váš přístroj obsahuje hořlavý plyn pod tlakem. Buďte při jeho používání opatrní.
1.2 Udržujte mimo dosah dětí (Obr. D).
1.3 Plynovou kazetu instalujte mimo dosah plamene. Smí se použít pouze plyn Kerbl. Nesmí se používat jiné palivo.
1.4 Při zapálení, nebo když je regulátor nastaven příliš vysoko se může vyskytnout nadměrný průtok plynu, velký plamen, nebo pulsování katalyzátoru od červené do černé. Je nutné zapálit přístroj na odrohování skotu tak, aby směřoval mimo obličej a tělo.
1.5 Před odložením se ujistěte, že jsou plameny zhaslé. Pozor: Z výfukového kanálu jsou vypouštěny horké plyny o teplotě 580°C (1075°F). Nenechte přístroj bez dozoru.
1.6 Nenechte přístroj upadnout.
1.7 Nepoužívejte, pokud je přístroj poškozen
1.8 Nevystavujte teplu nad +50°C (+120°F) a zamezte delšímu vystavení slunečnímu záření.
1.9 Nepropichujte, nebo nespalujte.
1.10 Nenaplňujte, nezapalujte, nebo nepoužívejte blízko plamene nebo hořlavých materiálů.
1.11 Neprovádějte demontáž, úpravy nebo opravy. Tyto výrobky nejsou určeny k tomu, aby na nich uživatel prováděl jakýkoliv servis. Mimo informace uvedené pod 5.0 & 6.0.
1.12 Nevdechujte výpary vypouštěné během použití.
1.13 Likvidujte v souladu s místními předpisy.
1.14 Předpisy pro transport nebezpečných materiálů zakazují převážení butanu nebo jiných hořlavých plynových produktů v osobním letadle. Nebalte tento přístroj, nebo jakékoliv jiné hořlavé plynové přístroje do žádného na letišti předaného nebo příručního zavazadla.

**2.0 Zabudování plynové tlakové kazety**
2.1 Před výměnou plynové kazety se ujistěte, že vypínač zapnuto/vypnuto je v poloze "vypnuto".
2.2 Vložte plynovou kazetu do rukojeti.
2.3 Otáčejte ve směru hodinových ručiček, dokud nedosáhnete těsného uložení (těsného uzávěru).
2.4 Za účelem odstranění plynové kazety otáčejte proti směru hodinových ručiček, dokud se neuvolní.
2.5 Poznámka : Zabudování, nebo odpojení plynové kazety se musí provádět tak, že přístroj na odrohování skotu je držen ve vertikální poloze s hrotem nahoře.

**3.0 Postup při zapalování**
**POZNÁMKA:** Pamatujte, prosím, na to, že butan neproudí při teplotě 0°C/32°F. Pokud zapalujete při vnější teplotě nižší než 12°C/53°F, zkuste zapálit přístroj uvnitř /ve vozidle, a potom ho přineste na pracoviště.
3.1 Směřujte přístrojem na odrohování skotu pryč od obličeje a těla.
3.2 Zapněte přívod plynu na silný proud a uslyšíte "sykotu" plynu. Stiskněte spínač zapalování.
3.3 Při zapálení změní "sykot" plynu intenzitu na rovnoměrný jasný "bouřlivý" zvuk. To znamená, že proud plynu se zapálil. Pokud je to nutné, zopakujte postup, dokud se neozve změna zvuku/intenzity.
3.4 Během ohřívací fáze umístěte přístroj na odrohování skotu vertikálně do kovového čtverhranného pouzdra. Pokud se objeví přehřátí nebo jasný plamen, nastavte regulátor ve směru hodinových ručiček (-). Zkušenost vám ukáže potřebné nastavení pro účinné odrohování. (570-650°C / 1060-1202°F)
3.5 Nenechávejte bez dozoru.

**4.0 Odrohování**
**POZNÁMKA:** Tradice v odrohování a praxe se liší v různých zemích, a i v rámci každé země. Naše doporučení je založeno na praxi na uzavřeném poli a humánní farmě.
4.1 Nejlepší doba pro odrohování je mezi 1.a 3. týdnem, ale může se to lišit v závislosti na plemenu. Výška mladého rohového pupenu by neměla být vyšší než 1cm.
4.2 Opatrně ostříhejte veškerou srst kolem rohového pupenu. V oblasti rohu se doporučuje použít vhodné lokální anestetikum, a také uplynutí potřebné doby než se tele uváže před skutečným odrohováním.
4.3 Přitlačte předehřátý přístroj pro odrohování vůči bázi rohového pupenu po dobu 10-15 vteřin. Účinek odrohování lze zvýšit otáčením přístroje na odrohování na rohovém pupenu v obou směrech (ve směru a proti směru hodinových ručiček).
4.4 Aby se zajistilo, že jsou všechny buňky rohu zcela zničeny, místo opálení by mělo kolem rohového pupenu vykazovat kompletně "měděně zbarvený" vypálený kruh.
4.5 Neodstraňujte vzniklý strup. Nepodávejte léky, ani mast. Rohový pupen a strup odpadnou po 4 – 6 týdnech.
4.6 Uživatelé, kteří používají anestetika si možná přejí "odstřelit" rohový pupen kompletně, než čekat až ho odstraní sama příroda. Pro tyto případy Kerbl nepřejímá zodpovědnost a zdůrazňuje, že by se to mělo provést velmi rychle a tak, aby tento zákrok způsobil zvířeti minimální stres.

**5.0 Výměna hrotu (Obr. B)**
5.1 Pozor: Nechte hrot zcela vychladnout. Hroty lze snadno vyměnit odšroubováním přídržného šroubu hrotu a odstraněním hrotu. Vložte nový hrot a zajistěte přidržovacím šroubem.

**6.0 Výměna náhradní trysky (Obr. C)**
6.1 Odšroubujte hořák pomocí 18 mm maticového klíče s otevřenými konci a odstraňte ho.(i)
6.2 Přidržujte základnu hořáku pomocí 15 mm maticového klíče (ii) a odšroubujte plynovou trysku společně s jejím O-kroužkem pomocí 4 mm Allenova klíče.(iii)
6.3 Vešroubujte novou plynovou trysku a utáhněte ji, buďte ale opatrní, abyste ji nepřetáhli.
6.4 Vyměňte hořák a zajistěte v jeho místě pomocí 18 mm maticového klíče s otevřenými konci za použití mírné kroutivé síly, abyste dosáhli těsného spojení.(i)

**Technické údaje:**
Délka 310 mm, (12¼")
Hmotnost 675 g, (1 libra 8 uncí)
Doba předehřátí 3 minuty
Provozní teplota nastavitelná, až do 650° C / 1202° F
Doba provozu 45 minut, při středním nastavení
Plynová kazeta s butanem

---

## RUS — ИНСТРУКЦИЯ
## ГАЗОВЫЙ ТЕРМОКАУТЕР KERBL BUDDEX

Содержание
1.0 Предостережения: общие
2.0 Установка баллончика с газом
3.0 Порядок зажжения
4.0 Удаление рогов
5.0 Замена насадки
6.0 Установка запасного сопла

1.0 Предостережения: общие
1.1 Устройство содержит горючий газ, который находится под давлением. Пользуясь устройством, будьте осторожны.
1.2 Не подпускайте к устройству детей (рис. D).
1.3 Устанавливайте баллончик с газом подальше от пламени. Для использования пригоден только газ, предоставленный компанией Kerbl. Запрещается пользоваться другими видами горючего.
1.4 Во время зажжения или при установленном в максимальное положение регуляторе могут наблюдаться чрезмерно сильный поток газа, неравномерное горение или пульсирующее изменение цвета катализатора от красного до черного. Зажигая термокаутер, необходимо обязательно отвести насадку подальше от лица и тела.
1.5 Прежде чем положить горелку, обязательно потушите ее. ВНИМАНИЕ! Температура выходящих из выпускного отверстия горячих газов достигает 580°C (1075°F). Не оставляйте устройство без присмотра.
1.6 Не бросайте устройство.
1.7 Не пользуйтесь неисправным устройством
1.8 Не подвергайте устройство температуре выше +50°C (+120°F) и берегите его от воздействия солнечных лучей.
1.9 Запрещается пробивать или прокаливать устройство.
1.10 Запрещается заправлять и зажигать устройство либо пользоваться им вблизи открытого огня или горючих материалов.
1.11 Не пытайтесь разбирать, переделывать или ремонтировать устройство. Данные изделия не предназначены для обслуживания пользователем. Это не относится к изделиям, указанным в пунктах 5.0 и 6.0.
1.12 Не вдыхайте испарения, выделяющиеся в процессе работы.
1.13 Выполняйте утилизацию устройства в соответствии с нормами, действующими в вашем регионе.
1.14 Согласно правилам перевозки опасных материалов, на борт пассажирского самолета запрещается вносить изделия, содержащие бутан или другой горючий газ. Этот и любой другой элементы, содержащие горючий газ, запрещается класть в любой зарегистрированный или ручной багаж.

2.0 Установка баллончика с газом
2.1 Перед установкой баллончика с газом на место обязательно переведите переключатель включения/выключения в положение «off»(«ВЫКЛ.»).
2.2 Вставьте баллончик с газом в ручку.
2.3 Закрутите по часовой стрелке до упора (плотного прилегания).
2.4 Чтобы извлечь баллончик с газом, крутите его по часовой стрелке до полного освобождения.
2.5 Примечание: устанавливая или отсоединяя баллончик с газом, необходимо держать термокаутер вертикально насадкой вверх.

3.0 Порядок зажжения
ВНИМАНИЕ! Помните о том, что при температуре 0°C / 32°F поток бутана останавливается. Если горелку приходится зажигать при температуре ниже 12°C / 53°F, сделайте это в помещении или автомобиле, а затем перенесите горелку на место выполнения работ.
3.1 Не направляйте термокаутер в лицо или к телу.
3.2 Установите высокий уровень подачи газа, затем проверьте, слышно ли шипение. Нажмите включатель зажигания.
3.3 Когда горелка зажжется, вместо шипения газа будет слышен звук, напоминающий рычание. Это признак того, что поток газа зажегся. При необходимости повторяйте процедуру, пока не заметите изменения характера или высоты звука.
3.4 На время разогрева поместите термокаутер в вертикальном положении в металлический квадратный контейнер. В случае перегревания или слишком яркого горения уменьшите интенсивность горения поворотом регулятора по часовой стрелке (–). Практика подскажет определить оптимальное значение регулятора для эффективного удаления рогов. (570–650°C / 1060–1202°F)
3.5 Не оставляйте устройство без присмотра.

4.0 Удаление рогов
ВНИМАНИЕ! Несмотря на то, что традиции и методы удаления рогов значительно отличаются и в разных странах, и в их регионах, наши рекомендации основаны на том, что ферма должна размещаться на закрытом поле и в ведении хозяйства необходимо применять гуманные методы.
4.1 Наилучшее время для удаления рогов — между неделями 1 и 3, но оно может быть разным в зависимости от породы. Высота молодого зародыша рога не должна превышать 1 см.
4.2 Осторожно состригите все волосы вокруг зародыша рога. Прежде чем начинать удаление рогов, в области рога рекомендуется ввести подходящее местное обезболивающее средство и подождать некоторое время перед привязыванием теленка.
4.3 Надавите предварительно разогретым термокаутером на основу зародыша рога (плоскость черепа) на 10–15 секунд. Степень удаления рога увеличивается поворотами термокаутера на зародыше рога в обоих направлениях (по часовой стрелке и против часовой стрелки).
4.4 Роговые клетки удалены полностью, если на месте прижигания вокруг зародыша рога образовалось выжженное кольцо цвета меди.
4.5 Не удаляйте корку на ране. Не давайте животному лекарства и не наносите на рану мази. Зародыш рога и корка отпадут через 4 – 6 недель.
4.6 Некоторые пользователи предпочитают полностью удалять зародыш рога, применяя анестезию, вместо того, чтобы подождать, пока это произойдет природным путем. Компания Kerbl не берет на себя ответственность за такие действия, но подчеркивает, что их нужно выполнить быстро и с минимальным причинением боли животному.

5.0 Замена насадки (рис. B)
5.1 Предостережение: дайте насадке полностью остынуть. Насадку легко заменить, открутив его крепящий винт. Вставьте новую насадку и закрепите ее стопорным винтом.

6.0 Установка запасного сопла (рис. C)
6.1 Открутите горелку рожковым гаечным ключом 18 мм и снимите ее. (i)
6.2 Удерживая основу горелки гаечным ключом 15 мм (ii), открутите торцовым ключом с головкой 4 мм газовую форсунку вместе с уплотнительным кольцом. (iii)
6.3 Прикрутите новую газовую форсунку и затяните, но не слишком сильно.
6.4 Установите на место горелку и прикрутите ее рожковым гаечным ключом с умеренным крутящим моментом, чтобы предотвратить утечку газа. (i)

Технические характеристики:
Длина: 310 мм, (12¼ дюйма)
Вес: 675 г, (1 фунт 8 унций)
Время предварительного разогрева: 3 минуты
Рабочая температура: регулируется, не более 650°C / 1202°F
Время работы: 45 минут, среднее значение
Баллончик с бутаном прилагается

---

## NL - INSTRUCTIEHANDLEIDING
## KERBL GAS BUDDEX Onthoornapparaat

**Inhoud**
1.0 Waarschuwingen – Algemeen
2.0 Het gaspatroon installeren
3.0 Volgorde van ontsteking
4.0 Onthoornen
5.0 Het kopstuk vervangen
6.0 Het reserve-opzetstuk veranderen

**1.0 Waarschuwingen – Algemeen**
1.1 Uw apparaat bevat onder druk ontvlambaar gas. Gebruik het dus met de nodige voorzorg.
1.2 Buiten het bereik van kinderen houden (Fig D).
1.3 Breng het gaspatroon weg van vuur aan. Enkel Kerbl-gas mag gebruikt worden. Gebruik geen andere brandstofsoorten.
1.4 Overmatige gastoevoer, brand of katalysator die van rood naar zwart pulseert, kan voorkomen bij het aansteken of wanneer de regulator te hoog is ingesteld. Het is heel belangrijk om het onthoornapparaat aan te steken met de kop weggericht van gezicht en lichaam.
1.5 Zorg ervoor dat de vlammen gedoofd zijn alvorens u het apparaat neerzet. Opgelet: Er worden warme gassen van 580°C (1075°F) uitgestoten via de uitlaat. Laat het apparaat dus niet onbeheerd achter.
1.6 Niet laten vallen.
1.7 Niet gebruiken als het apparaat beschadigd is.
1.8 Niet blootstellen aan hitte boven +50°C (+120°F) en langdurige blootstelling aan de zon vermijden.
1.9 Niet doorprikken of verbranden.
1.10 Niet bijvullen, aansteken of gebruiken in de nabijheid van een vlam of ontvlambaar materiaal.
1.11 Niet proberen te demonteren, heraanpassen of herstellen. Deze producten kunnen niet door de gebruiker onderhouden worden. Behalve degene die vermeld zijn in 5.0 & 6.0.
1.12 Dampen die worden uitgestoten tijdens het gebruik mogen niet worden ingeademd.
1.13 Wegwerpen in overeenstemming met de lokale voorschriften.
1.14 De Voorschriften voor Vervoer van Gevaarlijk Materiaal verbieden het meedragen van butaan of andere brandbare gasproducten op passagiersvliegtuigen. Dit product of een ander brandbaar gasproduct niet verpakken in gecontroleerde bagage of handbagage.

**2.0 Het gaspatroon installeren**
2.1 Zorg ervoor dat de hoofdschakelaar zich in de positie "off" (uit) bevindt alvorens u het gaspatroon vervangt.
2.2 Steek het gaspatroon in de hendel.
2.3 Draai met de wijzers van de klok mee tot het goed vastzit (tot het dicht is).
2.4 Om het gaspatroon te verwijderen, draait u tegen de wijzers van de klok in tot het loskomt.
2.5 Opmerking: het installeren of verwijderen van het gaspatroon moet gebeuren terwijl het onthoornapparaat verticaal wordt gehouden met de kop naar boven.

**3.0 Volgorde van ontsteking**
**OPMERKING:** Denk eraan dat butaan niet stroomt bij 0°C/32°F. Indien u het apparaat aansteekt bij externe temperaturen die lager zijn dan 12°C/53°F, probeer het dan binnen/in een voertuig aan te steken en vervolgens naar de werkplaats te brengen.
3.1 Richt het onthoornapparaat weg van gezicht en lichaam.
3.2 Schakel de gastoevoer naar hoog, u moet een "sissend" geluid van gas horen. Druk op de ontstekingsknop.
3.3 Het "sissende" geluid verandert de pitch in een algemeen waarneembaar "razend" geluid. Dit betekent dat de gasstroom ontstoken werd. Herhaal, indien nodig, tot de verandering van het geluid/pitch plaatsvindt.
3.4 Plaats het onthoornapparaat tijdens de opwarmingsduur verticaal in de metalen doos. Indien er oververhitting of flakkering optreedt, de regulator aanpassen met de wijzers van de klok (-) mee. Ervaring zal uitwijzen welke instelling nodig is voor efficiënt onthoornen. (570-650°C / 1060-1202°F)
3.5 Niet onbeheerd achterlaten.

**4.0 Onthoornen**
**OPMERKING:** Praktijken en tradities betreffende onthoornen verschillen enorm tussen en in de verschillende landen. Onze aanbeveling is gebaseerd op afgesloten velden en beschaafde boerderijpraktijken.
4.1 De beste tijd om te onthoornen is tussen week 1 en 3, maar dit kan verschillen van ras tot ras. De jonge hoornpit mag niet hoger zijn dan 1 cm.
4.2 Knip voorzichtig al het haar weg rond de hoornpit. Aanbevolen wordt om een geschikt lokaal verdovingsmiddel te gebruiken rond de hoornzone en om enige tijd te wachten alvorens het kalf te beteugelen voor de eigenlijke onthoorning.
4.3 Duw het voorverwarmde onthoornapparaat tegen de basis van de hoornpit (hersenpan) gedurende 10-15 seconden. Het onthoorneffect kan verhoogd worden door het onthoornapparaat in twee richtingen (met de klok mee en tegen de klok in) te draaien op de hoornpit.
4.4 Om ervoor te zorgen dat alle hoorncellen volledig vernietigd zijn, moet de plaats van branding een volledige "koperkleurig" verbrande rand vertonen rond de hoornpit.
4.5 De ontstane korst niet verwijderen. Geen medicijnen toedienen of zalf gebruiken. Hoornpit en korst zullen er na 4 – 6 weken afvallen.
4.6 De gebruikers die gebruik maken van een verdovingsmiddel willen de hoornpit er misschien volledig af "branden" in plaats van te wachten tot de natuur haar gang gaat. In dat geval aanvaardt Kerbl geen aansprakelijkheid, maar benadrukt ze dat het snel dient te gebeuren en op zo'n manier dat er zo weinig mogelijk stress ontstaat voor het dier.

**5.0 Het kopstuk vervangen (Fig B)**
5.1 Opgelet: laat het apparaat volledig afkoelen. Kopstukken kunnen eenvoudig vervangen worden door de schroef waarmee het kopstuk vastzit los te schroeven en het kopstuk te verwijderen. Steek er een nieuw kopstuk in en bevestig het met de vasthoudschroef.

**6.0 Het reserve-opzetstuk veranderen (Fig C)**
6.1 Schroef de brander los met een steeksleutel van 18mm en verwijder hem.(i)
6.2 Terwijl u de basis van de brander vasthoudt met een sleutel van 15mm (ii), schroeft u de gaspit en zijn o-ring los met een inbussleutel van 4 mm (iii)
6.3 Schroef er de nieuwe gaspit in en maak vast, maar zorg ervoor dat u hem niet te vast draait.
6.4 Vervang de brander en maak hem met middelmatige torsie vast met een steeksleutel van 18mm om een lekvrije verbinding te verzekeren.(i)

**Technische specificaties:**
Lengte 310mm, (12¼")
Gewicht 675g, (1lb 8oz)
Voorverwarmingstijd van 3 minuten
Temperatuur bij werking aanpasbaar, tot 650°C / 1202°F
Werktijd 45 minuten, mid instelling
Gasbutaan patroon

---

## PL - INSTRUKCJA OBSŁUGI
## Dekornizator KERBL GAS BUDDEX

**Zawartość**
1.0 Ostrzeżenia - ogólne
2.0 Zakładanie pojemnika z gazem
3.0 Kolejność czynności przy zapalaniu
4.0 Dekornizacja
5.0 Wymiana końcówek
6.0 Wymiana dyszy

**1.0 Ostrzeżenia - ogólne**
1.1 Urządzenie zawiera łatwopalny gaz pod ciśnieniem. Należy używać ostrożnie.
1.2 Trzymać poza zasięgiem dzieci (Ryc. D).
1.3 Umieszczać pojemnik z gazem z dala od ognia. Powinien być używany wyłącznie gaz Kerbl. Nie powinno używać się innego rodzaju paliwa.
1.4 Zbyt duży przepływ gazu, płomienie lub zmiana koloru katalizatora z czerwonego na czarny może się pojawić przy zapalaniu lub gdy regulator jest ustawiony na zbyt wysoką moc. Jest niezwykle istotne aby zapalać dekornizator z końcówką skierowaną z dala od twarzy i ciała.
1.5 Należy upewnić się, że płomień został wygaszony przed odłożeniem urządzenia. Uwaga: Gorące gazy o temperaturze 580°C (1075°F) są emitowane z wydechu. Nie należy pozostawiać bez nadzoru.
1.6 Nie upuszczać.
1.7 Nie używać jeśli jednostka jest uszkodzona.
1.8 Nie narażać na temperaturę powyżej +50°C (+120°F) oraz unikać długiego wystawiania na promienie słoneczne.
1.9 Nie przebijać ani nie palić.
1.10 Nie napełniać, zapalać lub używać w pobliżu ognia lub materiałów łatwopalnych.
1.11 Nie należy rozmontowywać, dostrajać lub naprawiać. Produkt ten nie może być serwisowany przez użytkownika. Poza obsługą wymienioną w punkcie 5.0 i 6.0.
1.12 Nie wdychać oparów pojawiających się w trakcie użycia.
1.13 Pozbyć się zgodnie z lokalnymi przepisami.
1.14 Przepisy dotyczące przewozu materiałów niebezpiecznych zakazują przewożenia butanu lub innych łatwopalnych produktów gazowych na pokładach samolotów pasażerskich. Nie należy pakować tego przedmiotu lub innych przedmiotów zawierających łatwopalne gazy do bagażu rejestrowanego lub pokładowego.

**2.0 Zakładanie pojemnika z gazem**
2.1 Przed wymianą pojemnika z gazem należy upewnić się, że przełącznik wł. / wył. (on / off) jest w pozycji wył. (off).
2.2 Włożyć pojemnik z gazem do uchwytu.
2.3 Przekręcić zgodnie z ruchem wskazówek zegara do oporu.
2.4 W celu usunięcia pojemnika z gazem należy odkręcać w kierunku przeciwnym do ruchu wskazówek zegara, aż do momentu gdy pojemnik zostanie uwolniony.
2.5 Uwaga: Zakładanie lub usuwanie pojemnika z gazem musi być przeprowadzane trzymając dekornizator pionowo, czubkiem ku górze.

**3.0 Kolejność czynności przy zapalaniu**
**UWAGA:** Proszę pamiętać, że butan nie płynie w temperaturze 0°C / 32°F. Przy zapalaniu w temperaturze zewnętrznej niższej niż 12°C / 53°F, należy spróbować zapalić urządzenie w budynku / pojeździe, po czym przenieść je w miejsce pracy.
3.1 Kierować dekornizator z dala od twarzy i ciała.
3.2 Włączyć mocne zasilanie gazem zwracając uwagę czy gaz „syczy". Wcisnąć przycisk zapłonu.
3.3 W momencie zapłonu „syczenie" gazu zmieni natężenie w równie słyszalny „huczący" dźwięk. Wskazuje to, że przepływający gaz zapalił się. W innym przypadku należy powtórzyć do momentu, aż pojawi się zmiana dźwięku / natężenia.
3.4 Umieścić dekornizator pionowo w metalowym pudełku w trakcie nagrzewania. Jeśli zacznie się przegrzewać lub pojawią się płomienie należy przekręcić regulator w kierunku zgodnym z ruchem wskazówek zegara (-). Doświadczenie pokaże odpowiednie ustawienie wymagane do wydajnej dekornizacji. (570-650°C / 1060-1202°F)
3.5 Nie pozostawiać bez nadzoru.

**4.0 Dekornizacja**
**UWAGA:** Jako że tradycja i praktyka dekornizacji zawiera istotne różnice zarówno pomiędzy krajami jak i regionami w poszczególnych krajach, nasze zalecenia oparte są na założeniu humanitarnych metod hodowli i posiadaniu zamkniętego obszaru.
4.1 Najlepszym momentem na dekornizację jest okres pomiędzy 1 a 3 tygodniem życia, występują jednak w tej kwestii różnice w zależności od rasy. Wielkość zawiązka rogu nie powinna być większa niż 1 cm.
4.2 Ostrożnie wyciąć wszystkie włosy wokół zawiązka rogu. Zaleca się zastosowanie odpowiedniego znieczulenia miejscowego w okolicy rogu oraz zapewnienie upływu odpowiedniego czasu zanim cielę zostanie okiełznane przed właściwą dekornizacją.
4.3 Docisnąć wcześniej rozgrzany dekornizator do podstawy zawiązka rogu (wyrostek kości czołowej) przez 10-15 sekund. Efekt dekornizacji może zostać zwiększony przez okręcanie dekornizatora w obydwu kierunkach (zgodnie i przeciwnie do ruchu wskazówek zegara) na zawiązku rogu.
4.4 Aby upewnić się, że wszystkie komórki rogu zostały zniszczone w miejscu przypalania wokół zawiązka rogu powinien być widoczny całkowity wypalony pierścień w kolorze miedzianym.
4.5 Nie należy usuwać powstającego strupa. Nie podawać leków bądź maści. Zawiązek rogu i strup odpadną po 4 - 6 tygodniach.
4.6 Niektórzy użytkownicy korzystając ze znieczulenia będą chcieli odbić zawiązek rogu całkowicie zamiast czekać aż samoistnie odpadnie. W takim przypadku Kerbl nie bierze odpowiedzialności za efekty, ale podkreśla, że powinno to być zrobione szybko i w taki sposób żeby powodować jak najmniejszy stres u zwierzęcia.

**5.0 Wymiana końcówek (Ryc. B)**
5.1 UWAGA: należy pozwolić na całkowite ostygnięcie urządzenia. Końcówki są łatwo zmieniane poprzez odkręcenie śruby mocującej końcówkę i usunięcie końcówki. Należy wprowadzić nową końcówkę i zabezpieczyć ją śrubą mocującą.

**6.0 Wymiana dyszy (Ryc. C)**
6.1 Odkręcić palnik kluczem płaskim 18 mm i usunąć.(i)
6.2 Przytrzymując podstawę palnika kluczem 15 mm (ii), odkręcić dyszę gazu wraz z jej o-ringiem za pomocą 4 mm klucza sześciokątnego (imbusowego).(iii)
6.3 Wkręcić nową dyszę gazu i dokręcić uważając aby nie dokręcić zbyt mocno.
6.4 Umieścić ponownie palnik i zabezpieczyć na miejscu kluczem płaskim 18 mm używając ograniczonej siły wystarczającej aby zapewnić połączenie szczelne połączenie bez przecieków.(i)

**Specyfikacje techniczne:**
Długość 310 mm, (12¼")
Waga 675g, (1lb 8oz)
Czas wstępnego ogrzewania 3 minuty
Ustalana temperatura robocza - do 650°C / 1202°F
Czas działania 45 minut, przy średnim ustawieniu
Pojemnik z butanem

FIG. B
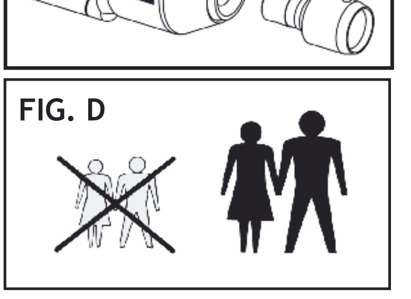

FIG. C
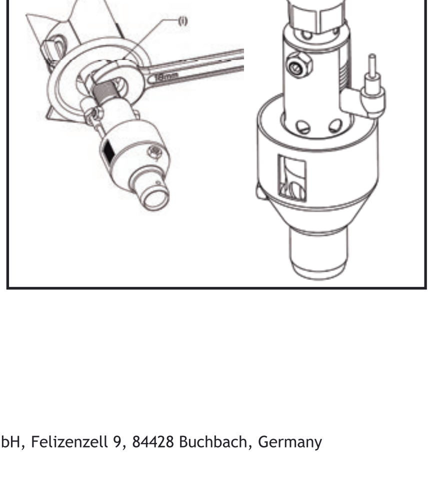

FIG. D
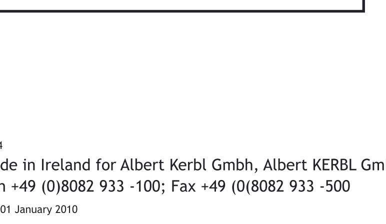

6504
Made in Ireland for Albert Kerbl Gmbh, Albert KERBL GmbH, Felizenzell 9, 84428 Buchbach, Germany
Fon +49 (0)8082 933 -100; Fax +49 (0(8082 933 -500
Rev 01 January 2010